FICHA TÉCNICA REGLETA RÁPIDA DE PALANCA

CARACTERÍSTICAS TÉCNICAS

- **APLICACIÓN:**
  Regleta Rápida con palancas, para la conexión de cables eléctricos.

- **MATERIAL DEL CONECTOR:**
  Carcasa: Policarbonato (PC).
  Palancas: Polioximetileno (POM).
  Conductor: Latón.
  Resorte de Contacto: Acero Inoxidable AISI 310.

- **CARACTERÍSTICAS ELÉCTRICAS:**
  Tensión Máxima de trabajo: 450V AC / 32A
  Tensión Máxima Soportada: 2000V AC durante 1 minuto.

- **TIPOS DE CABLE SOPORTADO**
  Cable Rígido: Ø 0.5 - 4 mm.
  Cable Trenzado: Ø 0.5 - 2.5 mm.
  Cable Flexible: Ø 0.5 - 2.5 mm.

- **FUERZA DE TRACCIÓN 60N**

Pelado del cable: 11 mm.

- **RENDIMIENTO IGNIFUGO:**
  Cuerpo: Hilo incandescente 850ºC.
  Retardante de llama.
  Temperaturas de trabajo: -40ºC a 105ºC.

ENVASADO

COD	DESCRIPCIÓN	Unit x	Unit x	PVP € x 100
2822	REGLETA RÁPIDA 2 POLOS	100	2.400	52,00
2823	REGLETA RÁPIDA 3 POLOS	100	1.200	64,00
2824	REGLETA RÁPIDA 4 POLOS	100	1.200	79,00
2825	REGLETA RÁPIDA 5 POLOS	50	600	97,00

FICHA TÉCNICA REGLETA RÁPIDA DE PALANCA

COD. 2822

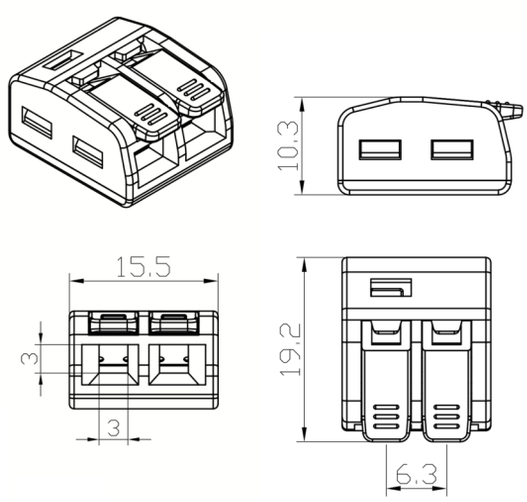

COD. 2823

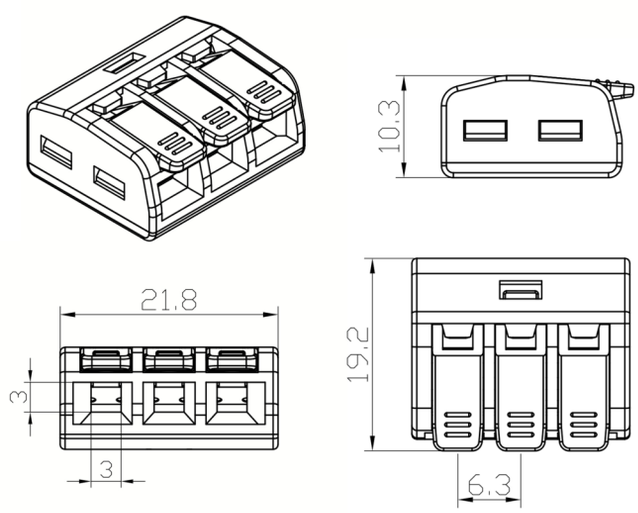

COD. 2824

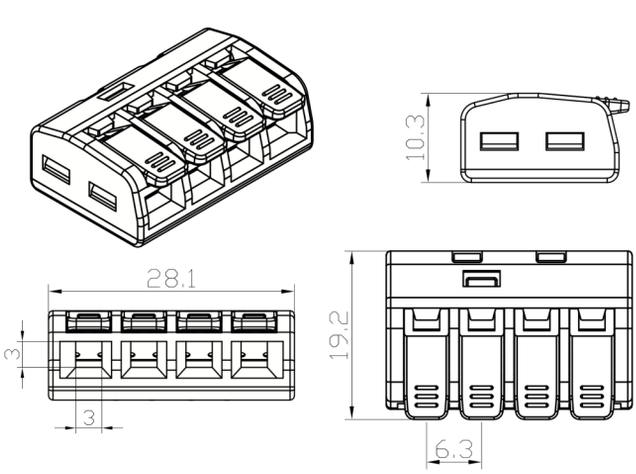
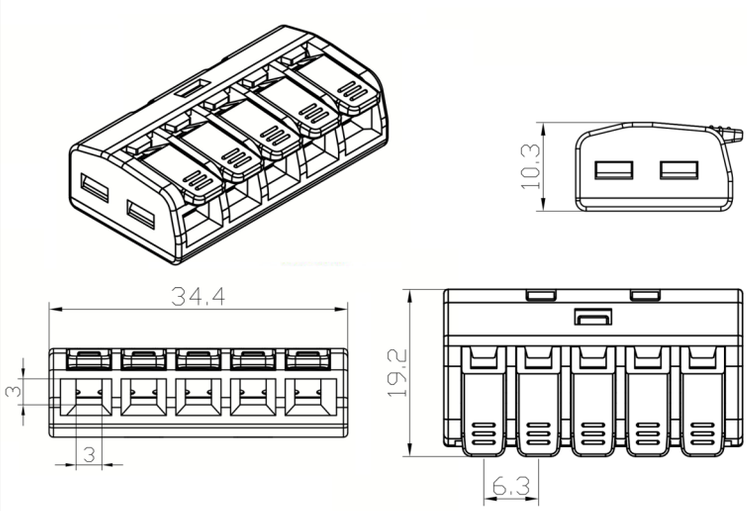
COD. 2825