FICHA TÉCNICA REGLETAS RÁPIDAS RECTAS

CARACTERÍSTICAS TÉCNICAS

- **APLICACIÓN:**
  Regleta Rápida con palancas 2 linias, para la conexión de cables eléctricos.

- **MATERIAL DEL CONECTOR:**
  Carcasa: Poliamida (PA6.6).
  Palancas: Poliamida (PA6.6).
  Conductor: Latón.
  Resorte de Contacto: Acero Inoxidable AISI 310.

- **CARACTERÍSTICAS ELÉCTRICAS:**
  Tensión Máxima de trabajo: 450V AC / 32A
  Tensión Máxima Soportada: 2000V AC durante 1 minuto.

- **TIPOS DE CABLE SOPORTADO**
  Cable Rígido: Ø 0.2 - 4 mm.
  Cable Trenzado: Ø 0.08 - 2.5 mm
  Cable Flexible: Ø 0.08 - 2.5 mm.

- **FUERZA DE TRACCIÓN 60N** Pelado del cable: 11 mm.

- **RENDIMIENTO IGNIFUGO:**
  Cuerpo: Hilo incandescente 850°C.
  Retardante de llama.
  Temperaturas de trabajo: -20°C a 85°C.

ENVASADO

COD	DESCRIPCIÓN	Unit x	Unit x	€ x 100
2830	REGLETA RÁPIDA 1X1	50	1.200	74,00
2831	REGLETA RÁPIDA 1X2	50	1.200	82,00
2832	REGLETA RÁPIDA 1X3	50	600	125,00
2835	REGLETA RÁPIDA 2X2	25	600	103,00
2836	REGLETA RÁPIDA 3X3	25	600	140,00

LAPAFIL
SISTEMAS DE FIJACIÓN

FICHA TÉCNICA REGLETAS RÁPIDAS RECTAS

COD. 2830

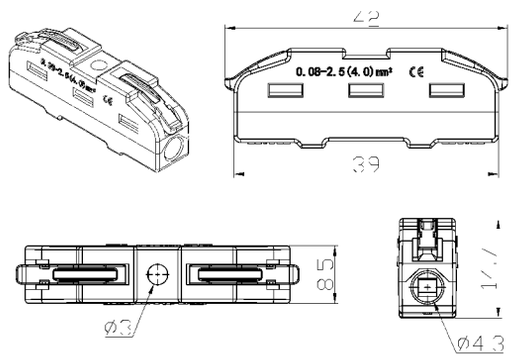

COD. 2831

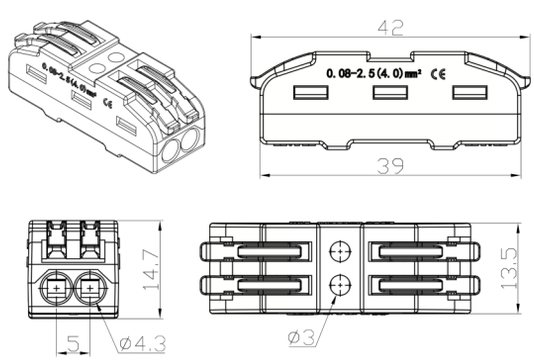

COD. 2832

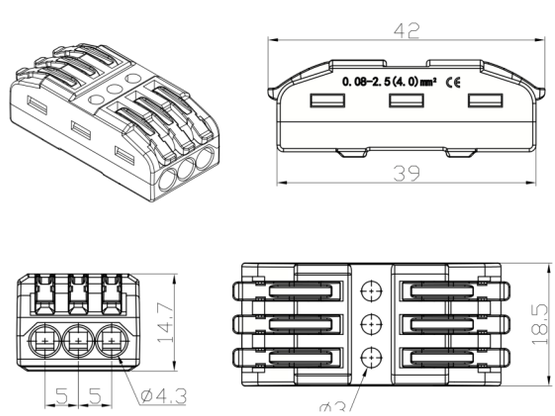

COD. 2835

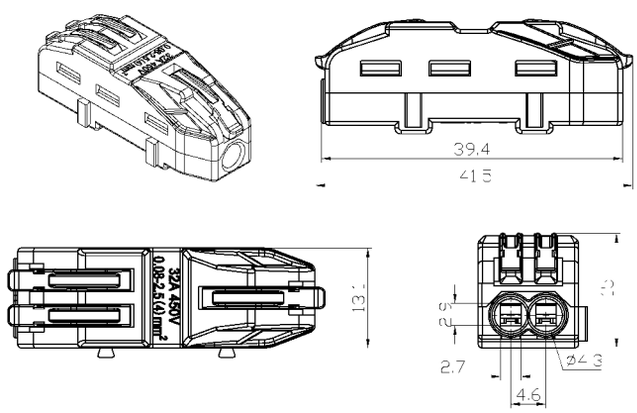
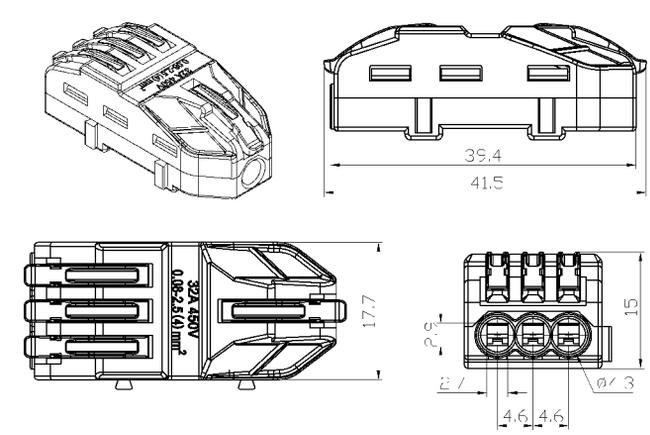
COD. 2836